Montage- und Bedienungsanleitung | Fitting and Operating Instructions | Notice de montage | Montage- en gebruiksaanwijzing | Istruzioni di montaggio ed uso
FG300A

Security Tech Germany

Abb./fig./schéma/afb./ill. 1

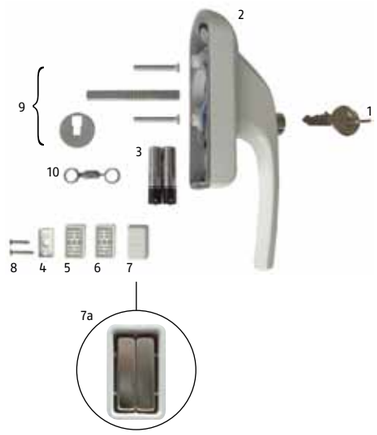

Abb./fig./schéma/afb./ill. 2

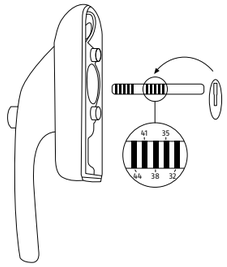

Abb./fig./schéma/afb./ill. 3

Abb./fig./schéma/afb./ill. 4

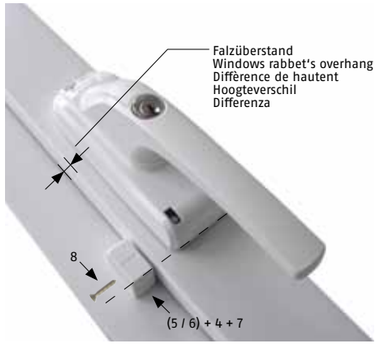

(D) Diese Anleitung ist wie folgt untergliedert

I. Allgemeines und Batteriehinweise
II. Einsatzmöglichkeiten
III. Packungsinhalt
IV. Montagewerkzeug
V. Montage
VI. Bedienung, Batteriewechsel und Anschluss Glasbruchmelder
VII. Technische Daten

I. Allgemeines und Batteriehinweise

Dieses Produkt erfüllt die Anforderungen der geltenden europäischen und nationalen Richtlinien. Die Konformität wurde nachgewiesen, die entsprechenden Erklärungen und Unterlagen sind beim Hersteller (www.abus.com) hinterlegt.
Um diesen Zustand zu erhalten und einen gefahrlosen Betrieb sicherzustellen, muss der Anwender diese Montage- und Bedienungsanleitung beachten.
Das gesamte Produkt darf nicht geändert bzw. umgebaut werden. Ebenfalls sollte ein Fingerkontakt mit der Platine vermieden werden. Aufgrund des lauten Alarmsignals sollte der Alarm nicht in der Nähe des Gehörs ausgelöst werden. Der zugelassene Einsatztemperaturbereich beträgt -10°C bis +55°C bei einer maximalen Luftfeuchtigkeit von 90%.

Vorsicht im Umgang mit dem Magneten:
- Gefahr des Einklemmens der Finger!
- Produkt von Kindern fernhalten wegen verschluckbarer Kleinteile.
- Insbesondere beim Verschlucken des Magneten ist unverzüglich ärztliche Hilfe in Anspruch zu nehmen.
- Kredit- oder EC-Karten mit Magnetstreifen könnten geschädigt werden.
- Für Personen mit Herzschrittmacher, Defibrillator oder sonstigen implantierten Geräten gilt: Der Magnet kann solche Geräte negativ beeinflussen, daher insbesondere bei der Montage ausreichenden Abstand (ca. 20 cm) zwischen Magnet und implantiertem Gerät einhalten.

ABUS haftet nicht für Schäden!

Batteriehinweise:
Das Gerät wird mit Gleichspannung über 2 x 1,5 V AAA-Alkaline-Batterien versorgt, die im Lieferumfang enthalten sind. Beim Einlegen der Batterie ist auf richtige Polarität zu achten. Um eine lange Lebensdauer zu gewährleisten und Brände und Verletzungen zu vermeiden, sind folgende Hinweise zu beachten:
- Gemäß Batterieverordnung ist die Entsorgung von Batterien über den Hausmüll verboten, diese müssen an gekennzeichneten Sammelstellen abgegeben werden.
- Batterien dürfen weder direkter Sonneneinstrahlung noch anderen Wärmequellen ausgesetzt oder an Orten mit sehr hohen Temperaturen aufbewahrt werden.
- Batterien gehören nicht in Kinderhände und sind nicht wieder aufladbar.

Batterien dürfen nicht:
- zerlegt, angestochen, beschädigt, oder verbrannt werden
- mit Wasser in Berührung kommen, kurzgeschlossen werden

II. Einsatzmöglichkeit:

Der abschließbare Alarm-Fenstergriff FG300A bietet neben der normalen Bedienung eines Fensters mit Einhand-Dreh-Kipp-Beschlag die Funktionalität einer Einbruchüberwachung. Er ist für DIN-links oder DIN-rechts angeschlagene Fenster und Fenstertüren verwendbar (siehe Batteriefach: L oder R). Diese Anleitung zeigt die Montage DIN-rechts! Für DIN-links gilt diese sinngemäß, der Magnet wird dann rechts vom Griff angebracht.
Bei geschlossenem Fenster und eingedrücktem Druckzylinder des FG300A führen Hebelversuche zur akustischen Auslösung des integrierten Lautsprechers mit ca. 110 dBA Schalldruck.

Voraussetzung für die Montage: Dornmaß
(Fensterflügelkante bis Mitte Vierkant) max. 40 mm!

III. Packungsinhalt (siehe Abb. 1):

1. 2 Stück Schlüssel
2. Drehgriff mit Elektronikeinheit
3. 2 Stück 1,5V AAA- Alkaline-Batterien
4. Magnethalterbefestigung
5. Unterlage 7 mm
6. Unterlage 14 mm
7. Magnethalter → Lage des Magneten (Abb. 1 (7a))
8. Befestigungsschrauben 2,9 x 16 mm + 2,9 x 32 mm
9. Vierkantstift, Arretierscheibe und Befestigungsschrauben M5 x 45 mm, M5 x 35 mm
10. Ausgleichsringe (2 Stück - vor der Montage trennen)

IV: Montagewerkzeug:

Kreuzschlitzschraubendreher PH1 und PH2
(keine Akkuschrauber o.ä. verwenden!)

V: Montage:

1. Vor der Montage des FG300A ist der vorhandene Drehgriff in Öffnungsstellung zu bringen und zu demontieren
2. Mitgelieferte Batterien polungsrichtig in den FG300A einlegen
3. Länge des Vierkantstiftes mit Arretierscheibe (9) in der Länge des Vierkantes des alten Griffes einstellen (Abb. 2)
4. Wenn die Durchmesser der Befestigungslöcher im Fenster gleich oder größer 12 mm sind, Ausgleichsringe (10) auf die Nocken des Griffes stecken (Abb. 3).
5. FG300A in waagerechte Stellung bringen und mit 2 Schrauben M5 x 45 mm oder M5 x 35 mm montieren.
6. Mit FG300A das Fenster schließen (Griff zeigt nach unten) und Druckzylinder NICHT eindrücken!

Hinweis zur Montage des Magnethalters:
- Magnethalterbefestigung (4) und Unterlage 7mm und/oder 14mm (5 + 6) müssen mit den entsprechenden Schrauben befestigt werden.
- Magnethalterbefestigung ohne Kunststoff-Unterlagen kann geklebt werden.

Unterlagen-Empfehlung in Abhängigkeit vom Falzüberstand (Höhenunterschied zwischen Flügel- und Rahmenoberfläche, siehe Abb. 4) Ihres Fensters:

(GB) This guide is divided into the following sections:

I. General Information and battery advice
II. Applications
III. Package contents
IV. Assembly tool
V. Assembly
VI. Operation, battery replacement and connecting a glass-break detector
VII. Technical data

I. General information and battery advice

This product meets the requirements of applicable European and national guidelines. Conformity has been established and the relevant statements and documents are kept on file by the manufacturer (www.abus.com).
To maintain this state of affairs and ensure safe operation, the user must follow these assembly and operating instructions.
The product should not be changed or modified. Also finger contact with the board should be avoided. Due to the volume of the alarm signal, the alarm should not be triggered near the ears. The permitted operating temperature range is -10°C to +55°C at a maximum humidity of 90%.

Be careful when using magnets:
- Risk of trapping fingers!
- Keep product away from children due to small parts.
- In particular, seek immediate medical attention if magnet is swallowed.
- Credit or debit cards with magnetic strips may be damaged.
- For persons with pacemakers, defibrillators or other implanted devices – the magnet may adversely affect such devices, so ensure sufficient distance (approx. 20 cm) between the magnet and implanted device during installation.

ABUS is not liable for damages!

Battery advice:
The unit is supplied with DC voltage from 2 x 1.5V AAA alkaline batteries, which are included. When inserting the batteries, ensure the polarity is correct.
To ensure long life and to prevent fire and injury, comply with the following instructions.
- Under the Battery Disposal Regulation, the disposal of batteries in household waste is prohibited. They must be handed in at designated collection points.
- Batteries may not be exposed to direct sunlight or other heat sources or stored in places exposed to very high temperatures.
- Keep batteries away from children. These batteries are not rechargeable.

Batteries must not:
- be dismantled, pierced, burned or otherwise damaged
- come into contact with water, be short-circuited

II. Applications:

The FG300A lockable window handle alarm offers the functionality of intrusion detection, in addition to the normal operation of a window with one-handed turn-and-tilt fitting. It can be used for DIN left or DIN right-hinged windows and French windows (see battery compartment: L or R).
These instructions show the DIN right-hand assembly!
For DIN left, the same applies, but the magnet is then applied to the right of the handle. With the window closed and the FG300A's pressure cylinder pressed down, attempts to lift the lever result in the acoustic triggering of the built-in speaker with a sound pressure level of approx. 110 dBA.

Prerequisite for the installation: backset
(sash edge to mid square) max. 40 mm!

III. Package contents (see fig. 1):

1. 2 keys
2. Rotary handle with electronic unit
3. 2 x 1.5V AAA alkaline batteries
4. Magnet holder fixing
5. Base 7 mm
6. Base 14 mm
7. Magnet holder → location of the magnet (fig. 1 (7a))
8. Fastening screws 2.9 x 16 mm + 2.9 x 32 mm
9. Spindle, locking washer and mounting screws M5 x 45 mm, M5 x 35 mm
10. Compensating rings (2 units - remove before assembly)

IV: Assembly tool:

Phillips screwdriver PH1 and PH2
(do not use cordless screwdriver or similar!)

V. Assembly:

1. Before mounting the FG300A, the existing rotary handle must be put in the open position and removed.
2. Insert the batteries provided into the FG300A with the correct polarity.
3. Adjust the length of the square pin with locking washer (9) to the length of the square of the old handle (fig. 2).
4. If the diameter of the mounting holes in the window are equal to or greater than 12 mm, insert compensating rings (10) onto the cams of the handle (fig. 3).
5. Turn the FG300A horizontally and mount with 2 screws size M5 x 45 mm or M5 x 35 mm.
6. Close the window using the FG300A (handle pointing down) and do NOT press the pressure cylinder down!

Note on installing the magnet holder:
- Attachment for magnet holder (4) and 7mm and/or 14mm washer (5 + 6) must be fixed with appropriate screws.
- Attachment for magnet holder without plastic washer can be glued.

Base recommendation depending on your window's rabbet overhang (height difference between the sash and frame surface, see fig. 4):

(F) Ce manuel comporte les chapitres suivants:

I. Généralités et indications concernant les piles
II. Applications
III. Contenu de l'emballage
IV. Outils nécessaires au montage:
V. Montage
VI. Utilisation, échange des piles et raccordement du détecteur de bris de verre
VII. Caractéristiques techniques

I. Généralités et remarques concernant les piles

Ce produit satisfait aux exigences des directives européennes et nationales en vigueur. Il fait l'objet d'une certification et les déclarations et documentations respectives sont mises à disposition sur le site Internet du fabricant (www.abus.com) à titre d'information.
Afin de maintenir cet état et d'assurer un usage sans risque, l'utilisateur doit respecter la notice de montage et le mode d'emploi.
L'ensemble du produit ne doit pas être modifié ou transformé. Les doigts ne doivent pas non plus entrer en contact avec la platine. L'alarme ne doit pas être déclenchée à proximité des oreilles, en raison du puissant signal d'alarme.
Le domaine de température d'utilisation admissible est de -10 C à + 55 C sous une humidité relative maximale de l'air de 90%.

Attention lors du maniement de l'aimant:
- risque d'écrasement des mains!
- Garder le produit hors de la portée des enfants. Des petites pièces peuvent être avalées.
- En particulier en cas d'ingestion de l'aimant, consulter immédiatement un médecin.
- Les cartes de crédit ou de paiement à bande magnétique peuvent être endommagées.
- Pour les personnes portant un stimulateur cardiaque, un défibrillateur ou d'autres appareils implantés, il faut : Veiller à conserver un espace suffisant (env. 20 cm) entre l'aimant et l'appareil implanté, en particulier lors du montage, puisque l'aimant peut avoir une influence négative sur de tels appareils.

ABUS n'est pa responsable des dommages et itérêts!

Indications concernant les piles :
L'appareil est alimenté en tension continue par deux piles alcalines AAA 1,5 V qui sont fournies. Respecter la polarité lors de l'insertion des piles. Pour que l'appareil dure longtemps et pour éviter les incendies et les blessures, observer les indications suivantes:
- En vertu du règlement relatif à l'élimination des piles, il est interdit de jeter les piles avec les ordures ménagères ; les remettre à un centre de collecte certifié.
- Ne pas exposer les piles au rayonnement solaire direct ni les conserver dans des endroits où règnent de très hautes températures.
- Ne pas laisser les piles à portée des enfants et ne pas les recharger.

Ne pas
- les désassembler, les percer ou les endommager, les jeter au feu
- les mettre en contact avec de l'eau, les court-circuiter

II. Applications:

La poignée de fenêtre alarme FG300A permet l'utilisation normale d'une fenêtre avec ferrure oscillo-battante à une main tout en assurant également la fonction de surveillance anti-intrusion. Elle est compatible avec toutes les fenêtres DIN gauche/droite (voir compartiment à piles : L ou R).
Cette notice de montage illustre le montage DIN droite!
Elle vaut en analogie pour DIN gauche, l'aimant est alors monté à droite de la poignée.
Lorsque la fenêtre est fermée et que cylindre de pression du FG300A est enclenché, toute tentative pour actionner la poignée déclenchet la sirène intégrée d'une puissance sonore d'environ 110 dBA.

Condition pour le montage: distance au canon (bord du battant de la fenêtre jusqu'à la moitié du carré) 40 mm max!

III. Contenu de l'emballage (cf. fig. 1):

1. 2 clés
2. Poignée tournante avec unité électronique
3. 2 piles alcalines AAA 1,5 V
4. Fixation du support de l'aimant
5. Cale 7 mm
6. Cale 14 mm
7. Support de l'aimant → position de l'aimant (fig. 1 (7a))
8. Vis de fixation 2,9 x 16 mm + 2,9 x 32 mm
9. Boulon carré, rondelle-frein et vis de fixation M5 x 45 mm, M5 x 35 mm
10. Bagues de compensation (2 bagues, à enlever avant le montage)

IV. Outils nécessaires au montage:

Tournevis cruciforme PH1 et PH2
(ne pas utiliser de visseuse sans fil ou autre appareil semblable!)

V. Montage:

1. Avant le montage du FG300A, positionner la poignée tournante existante en position d'ouverture et démonter cette poignée.
2. Insérer les piles fournies dans le FG300A en respectant la polarité.
3. Régler la longueur du boulon carré avec la rondelle-frein (9) au niveau de la longueur du carré de l'ancienne poignée (fig. 2).
4. Si le diamètre des trous de fixation dans la fenêtre est de 12mm ou plus, mettre les bagues de compensation (10) sur les cames de la poignée (fig. 3).
5. Mettre le FG300A en position horizontale et le monter avec 2 vis M5 x 45 mm ou M5 x 35 mm.
6. Fermer la fenêtre avec FG300A (poignée vers le bas) et NE PAS enclencher le cylindre de pression!

Remarques concernant le montage du support de l'aimant:
- Le support de montage de l'aimant (4) et la cale de 7mm et/ou de 14mm (5 + 6) doivent être fixés avec les vis correspondantes.
- Le support de montage de l'aimant sans cales en plastique peut être collé.

Recommandation de cale selon le dépassement de feuillure (différence de hauteur entre la surface des battants et des cadres, cf. fig. 4) de votre fenêtre:

(NL) Deze gebruiksaanwijzing is als volgt opgebouwd

I. Algemeen en opmerkingen i.v.m. batterijen
II. Gebruiksmogelijkheden
III. Inhoud verpakking
IV. Montagegereedschap
V. Montage
VI. Bediening, vervanging van batterijen en aansluiting glasbreukmelder
VII. Technische gegevens

I. Algemeen en opmerkingen i.v.m. batterijen

Dit product voldoet aan de vereisten van de geldende Europese en nationale richtlijnen. De conformiteit werd bewezen, de fabrikant (www.abus.com) beschikt over de desbetreffende verklaringen en documentatie.
Om deze toestand te behouden en een veilige werking te garanderen, moet de gebruiker deze montage- en gebruiksaanwijzing naleven.
Het product als geheel mag niet gewijzigd of omgebouwd worden. Ook vingercontact met de platine moet vermeden worden.
Door het luide alarmsignaal mag dat niet in de buurt van de oren worden geactiveerd. De toegelaten gebruikstemperatuur bedraagt -10 °C tot +55 °C bij een maximale luchtvochtigheid van 90%.

Voorzichtig bij het gebruik van de magneet:
- Gevaar voor het knellen van vingers!
- Product buiten het bereik van kinderen houden omwille van kleine onderdelen die ingeslikt kunnen worden.
- Vooral bij het inslikken van de magneet moet onmiddellijk een arts geraadpleegd worden.
- Credit- of EC-kaarten met een magnetische strip kunnen beschadigd worden.
- Voor personen met een pacemaker, defibrillator of andere geïmplanteerde toestellen geldt: de magneet kan dergelijke toestellen negatief beïnvloeden. Houd daarom bij de montage voldoende afstand (ca. 20 cm) tussen de magneet en het geïmplanteerde toestel.

ABUS is net niet aansprakelijk voor schaade!

Informatie over de batterij:
Het toestel wordt gevoed door gelijkspanning aan de hand van 2 x 1,5 V AAA-alkalinebatterijen, die in de leveringsomvang omvat zijn. Let op de juiste polen bij het plaatsen van de batterijen. Respecteer onderstaande aanwijzingen om een lange levensduur te garanderen en branden en letsels te vermijden:
- Volgens de batterijverordening is het verwijderen van batterijen via het huisvuil verboden, die moeten worden afgegeven bij de bekende plaatsen van inzameling.
- Batterijen mogen noch aan directe zonnestralen, noch aan andere warmtebronnen worden blootgesteld of worden bewaard op plaatsen met zeer hoge temperaturen.
- Batterijen horen niet in handen van kinderen en kunnen niet opnieuw worden opgeladen.

Batterijen mogen niet:
- uit elkaar worden genomen, doorboord, verbrand of worden beschadigd
- met water in aanraking komen, worden kortgesloten

II. Gebruiksmogelijkheden

De afsluitbare alarm-venstergreep FG300A maakt niet alleen een normale bediening van een venster mogelijk met een draai-kantelbeslag dat met één hand kan worden bediend, maar functioneert ook als inbraakdetectie. Hij is bruikbaar voor vensters en glazen deuren met aanslag DIN-links of DIN-rechts (zie batterijvak: L of R). Deze handleiding toont de montage voor DIN-rechts! Voor DIN-links geldt deze overeenkomstig, de magneet wordt in dat geval rechts van de handgreep aangebracht. Bij een gesloten venster en een ingedrukte drukcilinder van de FG300A veroorzaken handelingen aan de handgreep een akoestische activering van de geïntegreerde luidspreker met een geluidsniveau van ca. 110 dBA.

Voorwaarde voor de montage: Doornmaat (kant venstervleugel tot midden vierkant) max. 40 mm!

III. Inhoud verpakking (zie afb. 1):

1. 2 stuks sleutels
2. Draaigreep met elektrische eenheid
3. 2 stuks 1,5V AAA- alkalinebatterijen
4. Bevestiging magneethouder
5. Basis 7 mm
6. Basis 14 mm
7. Magneethouder → Plaats van de magneet (afb. 1 (7a))
8. Bevestigingsschroeven 2,9 x 16 mm + 2,9 x 32 mm
9. Vierkante stift, vergrendelschijf en bevestigingsschroeven M5 x 45 mm, M5 x 35 mm
10. Opzetstukken (2 stuks - voor de montage losmaken)

IV. Montagegereedschap

Kruiskopschroevendraaier PH1 en PH2 (geen elektrische schroevendraaier e.d. gebruiken!)

V. Montage

1. Plaats vóór de montage van de FG300A de aanwezige draaigreep in open positie en demonteer deze.
2. Plaats de meegeleverde batterijen met de juiste polen in de FG300A.
3. Stel de lengte van de vierkantstift met vergrendelschijf (9) in de lengte van het vierkant van de oude greep in (afb. 2).
4. Wanneer de doorsnede van de bevestigingsgaten in het venster gelijk aan of groter dan12 mm is, steekt u de opzetstukken (10) op de nokken van de greep (afb. 3).
5. Breng FG300A in horizontale positie en monteer met 2 schroeven M5 x 45 mm of M5 x 35 mm.
6. Sluit het venster met FG300A (greep naar beneden) en duw de drukcilinder NIET in!

Opmerking voor de montage van de magneethouder
- Magneethouderbevestiging (4) en basis 7mm en/of 14mm (5 + 6) moeten met de passende schroeven worden bevestigd.
- Magneethouderbevestiging zonder kunststof basis kan worden vastgelijmd.

Aanbeveling voor de basis afhankelijk van de oversteek van de sponning (hoogteverschil tussen vleugel- en kozijnoppervlak, zie afb. 4) van uw venster:

(I) Queste istruzioni sono suddivise come segue

I. Generalità e indicazioni sulle batterie
II. Possibilità d'impiego
III. Contenuto della confezione
IV. Utensile di montaggio
V. Montaggio
VI. Utilizzo, cambio batterie e collegamento del rilevatore di rottura vetri
VII. Specifiche tecniche

I. Generalità e indicazioni sulle batterie

Questo prodotto soddisfa i requisiti delle vigenti direttive europee e nazionali. La conformità è stata dimostrata, le dichiarazioni e i documenti corrispondenti sono depositati presso il fabbricante (www.abus.com).
Per mantenere questo stato e garantire un funzionamento senza pericoli, l'utilizzatore deve osservare questo manuale di istruzioni per il montaggio e l'uso.
L'intero prodotto non può essere modificato o convertito. Inoltre è necessario evitare un contatto delle dita con la scheda. Evitare di tenere l'allarme acustico vicino alle orecchie, a causa dell'elevato livello sonoro dell'allarme stesso. Il campo di temperatura di impiego autorizzato è da -10°C a +55°C con un'umidità dell'aria massima del 90%.

Attenzione quando si lavora con i magneti:
- Pericolo di incastro delle dita!
- Tenere il prodotto lontano dai bambini perché contiene minuteria ingeribile.
- In particolare, in caso di ingestione del magnete, rivolgersi immediatamente a un medico.
- Pericolo di danneggiamento della banda magnetica di carte di credito o bancomat.
- Avvertenza per le persone con pacemaker, defibrillatore o altri dispositivi elettrici impiantati: il magnete può causare il malfunzionamento di tali dispositivi, perciò è opportuno tenere il magnete a debita distanza (ca. 20 cm) dal dispositivo durante le operazioni di montaggio.

ABUS non è responsabile per dami!

Istruzioni sulle batterie:
L'apparecchio viene alimentato con tensione continua tramite 2 x batterie 1,5 V AAA alcaline, comprese nella fornitura. All'introduzione della batteria, è necessario accertarsi che la polarità sia quella giusta. Per garantire una lunga vita utile e prevenire incendi e lesioni, osservare le seguenti indicazioni:
- Secondo il regolamento sullo smaltimento delle batterie, uno smaltimento con i rifiuti domestici è vietato, esse devono essere portate a centri di raccolta specializzati e indicati.
- Le batterie non vanno esposte né a irraggiamento solare diretto né ad altre fonti di calore o a temperature molto elevate.
- Le batterie devono essere sempre conservate fuori dalla portata dei bambini e non sono ricaricabili.

Le batterie non devono:
- essere smontate, forate o danneggiate, essere bruciate
- venire a contatto con l'acqua, essere cortocircuitate

II. Possibilità d'impiego:

La maniglia della finestra con chiusura e allarme FG300A offre, oltre al funzionamento normale di una finestra con ferramenta per battente su asse verticale e a ribalta a una mano, la funzionalità di un monitoraggio anti-effrazione. È utilizzabile per finestre DIN con cerniera a sinistra o DIN a destra (vedi vano batterie: S o D). Il manuale mostra il montaggio di una finestra DIN con cerniera a destra! Per quelle DIN con cerniera a sinistra, analogamente, il magnete viene montato a destra della maniglia. Con finestre chiuse e cilindro di pressione del FG300A premuto, eventuali tentativi di effrazione comportano lo scatto della sirena integrata con ca. 110 dBA di pressione sonora.

Requisiti per il montaggio. Entrata (spigolo anta finestra fino al centro del quadrato) max. 40 mm!

III. Contenuto della confezione (vedi fig. 1):

1. 2 chiavi
2. Maniglia girevole con centralina elettronica
3. 2 batterie 1,5 V AAA alcaline
4. Fissaggio supporto magnetico
5. Base 7 mm
6. Base 14 mm
7. Supporto magnetico → Posizione dei magneti (fig. 1 (7a))
8. Viti di fissaggio 2,9 x 16 mm + 2,9 x 32 mm
9. Spina quadra, rondella di fermo e viti di fissaggio M5 x 45 mm, M5 x 35 mm
10. Anelli di compensazione (2 pezzi - da separare prima del montaggio)

IV: Utensile di montaggio:

Cacciavite a croce PH1 e PH2
(non utilizzare avvitatori a batteria o simili!)

V: Montaggio:

1. Prima del montaggio del FG300A è necessario portare la maniglia girevole in posizione di apertura e smontarla
2. Collocare le batterie fornite nel FG300A con la giusta polarità
3. Regolare la lunghezza della spina quadra con rondella di arresto (9) sulla base della lunghezza della spina della vecchia maniglia (fig. 2)
4. Se i diametri dei fori di fissaggio nella finestra sono uguali o superiori a 12mm, posizionare gli anelli di compensazione (10) sulle camme della maniglia (fig. 3).
5. Portare FG300A in posizione orizzontale e montare con 2 viti M5 x 45mm o M5 x 35mm.
6. Con FG300A chiudere la finestra (la maniglia indica verso il basso) e NON premere il cilindro di pressione!

Indicazioni per il montaggio del supporto magnetico:
- L'attacco del portamagnete (4) e il supporto da 7 mm e/o da 14 mm (5 + 6) devono essere fissati con le viti corrispondenti.
- L'attacco del portamagnete senza supporti in plastica può essere incollato.

Basi consigliate a seconda dello scarto del telaio (differenza in altezza tra la superficie dell'anta e del telaio, vedi fig. 4) della finestra:

WEEE - Reg-Nr.
DE 79663011

ABUS
Security Tech Germany

Abb./fig./schéma/afb./ill. 1

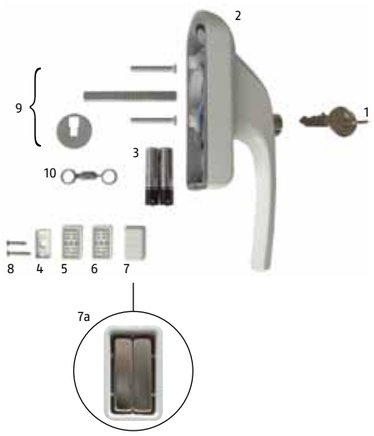

Abb./fig./schéma/afb./ill. 2

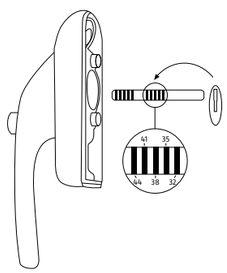

Abb./fig./schéma/afb./ill. 3

Abb./fig./schéma/afb./ill. 4

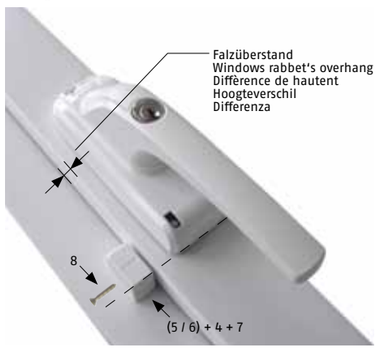

Falzüberstand (siehe Abb.4)	Unterlagen (siehe Abb. 1)	Magnethalter-Befestigung (siehe Abb.1, Teil 4)	Schraube
0 - 7 mm	keine Unterlage	Ja	Schraube 2,9 x 16 mm (8)
8 - 12 mm	1 Unterlage 7 mm (Abb.1 (5))	Ja	Schraube 2,9 x 16 mm (8)
13 - 16 mm	1 Unterlage 14 mm (6)	Ja	Schraube 2,9 x 32 mm (8)
17 - 30 mm	je 1 Unterlage 7 mm und 14 mm (5 + 6)	Ja	Schraube 2,9 x 32 mm (8)

Montageposition des Magnethalters bei DIN rechts ermitteln:
1. Fenster schließen, Druckzylinder noch NICHT eindrücken bzw. mit Schlüssel entriegeln.
2. Unterkante Magnethalter (7) mit entsprechenden Unterlagen etwa auf Höhe der Gehäuseunterkante des Griffes positionieren (Abb. 4) und so halten (Magnethalter noch nicht aufdrücken), seitlicher Abstand des Magnethalters zum Fensterflügel: max. 3mm
3. Druckzylinder eindrücken: die LED leuchtet bei korrekter Magnetposition grün und es folgt ein Bestätigungston

Falls LED bei Positionierung des Magneten nicht grün leuchtet, bitte folgendes prüfen:
- Magnet um 180° in der Längsachse drehen, durch die Polung kann die Magnetstärke möglicherweise verbessert werden (siehe Abb. 1 (7a))
- Anzahl Unterlagen ausreichend?
  Falzstärke prüfen gem. Unterlagen-Empfehlung
- Abstand zum Fensterflügel zu groß?
  Max. 3mm seitlicher Abstand
- DIN-links oder DIN-rechts korrekt?
  DIN-Richtung am Fenster prüfen:
- Scharniere rechts, Griff links: DIN-rechts
- Scharniere links, Griff rechts: DIN-links

4. korrekte Position des Magnethalters markieren und Magnethalterbefestigung (4) und entsprechende Unterlagen (5 / 6) montieren
5. Magnethalter (7) aufdrücken

Bei Montage an Fenstern DIN-links: Montage analog, aber Magnet rechts vom Griff

VI. Bedienung Batteriewechsel und Anschluss Glasbruchmelder:
Bedienung:
Der FG300A wird wie ein klassischer abschließbarer Fenstergriff bedient.

Scharfschaltung:
- Fenster schließen und Druckzylinder eindrücken und Schlüssel abziehen
- Danach erfolgt ein kurzer Signalton
- Bei Hebelversuchen ertönt für max. 3 Minuten der Alarmton
- Durch Entriegeln des Druckzylinders mit Schlüssel wird der Alarm deaktiviert

Optische Signalisierungen der LED:
Druckzylinder eingedrückt und Fenster geschlossen:

LED	Batteriestatus	Scharf-schaltton	LED blinkt	Maßnahme
Grün leuchtend	ok	Nach 2 Sek.	Alle 30 Sek. grün	_____
Orange flackernd	Medium	Nach 4 Sek.	Alle 30 Sek. grün	Batteriewechsel vorsehen
Rot flackernd	sehr schwach	kein Ton	Alle 30 Sek. rot	Batterien wechseln

Bei aktivierter Überwachung blinkt die LED alle 30 Sekunden grün.

Ist bei geschlossenem Fenster der Druckzylinder nicht eingedrückt oder die Batterie ist sehr schwach, erfolgt keine Scharfschaltung. Die LED blinkt dann alle 30 Sekunden rot.

Alarmspeicherfunktion:
Beim Öffnen des Fensters:
- wenn 5 Signaltöne hintereinander ertönen
- und wenn 5 Sekunden die LED rot/grün im Wechsel blinkt
  → dann wurde in der Vergangenheit der Alarmmodus aktiviert

Dies ist ein Hinweis auf einen möglichen Einbruchversuch. Fensterrahmen und Flügel sollten auf Einbruchspuren untersucht werden, bei Bedarf kontaktieren Sie die Polizei / Versicherung.

Batteriewechsel:
Empfehlung:
Bitte nutzen Sie hochwertige Markenbatterien.Zum Batteriewechsel den FG300A waagerecht stellen und demontieren, neue Batterien polungsrichtig einlegen und Griff wieder montieren.

Anschluss Glasbruchmelder:
Optional kann ein passiver Glasbruchmelder GBM7300W oder GBM7300B per Draht an die Schraubklemme der Elektronikeinheit angeschlossen werden. Dazu Brücke entfernen. Die akustische Signalauslösung des FG300A erfolgt dann bei Detektion von Glasbruch. Zur Kabeldurchführung muss das Gehäuse an der Unterseite an der vorperforierten Stelle geöffnet werden.
Installation Glasbruchmelder: siehe entsprechende Geräteinformation.

VII. Technische Daten
Spannungsversorgung: 2 x 1,5 V
Batterietyp: Alkaline AAA-Batterie
Batterielaufzeit: bis zu 2 Jahre
Umweltklasse: II
Temperaturbereich: -10°C bis +55°C

Technische Änderungen vorbehalten.
Für Irrtürmer und Druckfehler keine Haftung.

Rabbet overhang (see fig. 4)	Base (see fig. 1)	Magnet holder fixing (see fig. 1, part 4)	Screw
0 - 7 mm	no base	Yes	2.9 x 16 mm screw (8)
8 - 12 mm	1 x base 7 mm (fig. 1 (5))	Yes	2.9 x 16 mm screw (8)
13 - 16 mm	1 x base 14 mm (6)	Yes	2.9 x 32 mm screw (8)
17 - 30 mm	per 1 base 7 mm and 14 mm (5 + 6)	Yes	2.9 x 32 mm screw (8)

Determining the installation position of the magnet holder for DIN right:
1. Close the window, do NOT press down the pressure cylinder or unlock with key.
2. Position the lower edge of the magnet holder (7) with appropriate bases approximately level with the lower housing edge of the handle (fig. 4) and hold in place (do not press magnet holder down yet); lateral distance of the magnet holder to the window sash: max. 3 mm.
3. Press pressure cylinder – the LED lights green if the magnet is in the right position and a confirmation tone is emitted.

If LED does not go green when positioning the magnet, please check the following:
- Rotate magnet 180° around its longitudinal axis; changing the polarity may improve the strength of the magnetic field (see fig. 1 (7a))
- Are there a sufficient number of bases?
  Check rabbet thickness according to recommendation for the base
- Is the distance from the window sash too great?
  Max. lateral distance of 3 mm
- Is DIN left or DIN right correct?
  Check DIN direction on the window:
- Hinges on the right, handle on the left: DIN right
- Hinges on the left, handle on the right: DIN left

4. Mark the correct position of the magnet holder and mount magnet holder fixing (4) and corresponding bases (5 / 6).
5. Press down on the magnetic holder (7).

For mounting on DIN-left windows – same assembly, but magnet to the right of the handle.

VI. Operation, battery replacement and connecting a glass-break detector:

Operation:
The FG300A is operated like a traditional lockable window handle.

Arming:
- Close window, press down pressure cylinder and remove the key
- A brief tone is then emitted
- Attempts to raise the handle result in the alarm sounding for a maximum of 3 minutes
- The alarm is deactivated by releasing the pressure cylinder with the key

Optical LED signalling:
Pressure cylinder pressed down and window closed:

LED	Battery status	Arming sound	LED flashes	Action
Green on	OK	After 2 seconds	Every 30 seconds green	_____
Orange flickering	Medium	After 4 seconds	Every 30 seconds green	Battery replacement required
Red flickering	very weak	no sound	Every 30 seconds red	Replace the batteries

When monitoring is activated, the LED flashes green every 30 seconds.

If the pressure cylinder is not pressed with the window closed or the battery is very weak, the unit is not armed. The LED then flashes red every 30 seconds.

Alarm memory function:
When you open the window:
- If 5 beeps are emitted in a row
- and if the LED flashes red/green alternately after 5 seconds
→ then the alarm mode has been activated in the past.

This is an indication of a possible burglary attempt.
Window frames and sash should be examined for evidence of forced entry. Contact the police / your insurance company as required.

Changing the battery:
Recommendation:
Please use high quality branded batteries. To change the battery, put the FG300A into a horizontal position and dismantle, replace the batteries with correct polarity and reassemble the handle.

Connecting a glass-break detector:
A GBM7300W or GBM7300B passive glass-break detector can be attached by wire to the screw terminals of the electronic unit. To do this, remove the bridge. The FG300 acoustic signal activation is then also triggered when a glass-break is detected. For cable entry, the case must be opened on the underside at the pre-perforated point. Installation of glass-break detector: see relevant device information.

VII. Technical data
Power supply: 2 x 1.5V
Battery type: alkaline AAA batteries
Battery life: up to 2 years
Environmental class: II
Temperature range: -10°C to +55°C

Rights to make technical changes reserved.
No liability for mistakes and misprints.

Dépassement de feuillure (cf. fig. 1)	Cales (cf. fig. 1)	Fixation du support de l'aimant (cf. fig. 1, partie 4)	Vis
0 - 7 mm	Pas de cale	Oui	Vis 2,9 x 16 mm (8)
8 - 12 mm	1 cale 7 mm (fig. 1 (5))	Oui	Vis 2,9 x 16 mm (8)
13 - 16 mm	1 cale 14 mm (6)	Oui	Vis 2,9 x 32 mm (8)
17 - 30 mm	Resp. 1 cale de 7 mm et 1 de 14 mm (5 + 6)	Oui	Vis 2,9 x 32 mm (8)

Établir la position de montage du support de l'aimant pour DIN droite:
1. Fermer la fenêtre, NE PAS enclencher le cylindre de pression pour le moment, c.-à-d. le déverrouiller avec la clé.
2. Positionner le bord inférieur du support de l'aimant (7) avec les cales correspondantes à environ la hauteur du bord inférieur du boîtier de la poignée (fig. 4) et maintenir ainsi (ne pas encore apposer le support de l'aimant), écart latéral du support de l'aimant par rapport au battant de fenêtre: 3 mm max.
3. La lumière de la DEL est verte si l'aimant se trouve dans la position correcte et un signal sonore de confirmation s'ensuit.

Si la lumière de la DEL n'est pas verte lors du positionnement de l'aimant, vérifier ce qui suit :
- Tourner l'aimant de 180° dans l'axe longitudinal, la puissance de l'aimant peut parfois être améliorée par la polarité (cf. fig. 1 (7a)).
- Le nombre de cales est-il suffisant?
  Vérifier l'épaisseur de feuillure selon les recommandations de cales
- Distance au battant de fenêtre trop grande?
  Écart latéral max. 3 mm
- DIN gauche ou DIN droite correcte?
  Vérifier l'orientation DIN sur la fenêtre :
- Charnière à droite, poignée à gauche: DIN droite
- Charnière à gauche, poignée à droite: DIN gauche
- Marquer la position correcte du support de l'aimant et monter la fixation du support de l'aimant (4) et les cales correspondantes (5 / 6).
- Apposer le support de l'aimant (7).

Pour les montages sur fenêtre DIN gauche: Montage identique, mais avec l'aimant à droite de la poignée.

VI. Utilisation, échange des piles et raccordement du détecteur de bris de verre :

Utilisation:
Le FG300A fonctionne comme une poignée de fenêtre à clé classique.

Activation :
- Fermer la fenêtre, enclencher le cylindre de pression et retirer la clé.
- Il s'ensuit un bref signal sonore.
- En cas de tentatives d'actionner la poignée, un signal d'alarme retentit pendant 3 min max.
- Le déverrouillage du cylindre de pression avec la clé désactive l'alarme.

Signalisations optiques des DEL :
Cylindre de pression enclenché et fenêtre fermée:

DEL	État des piles	Signal acoustique d'activation	DEL clignote	Mesure
Lumière verte	OK	Après 2 secondes	Toutes les 30 secondes vert	_____
Lumière orange vacillante	Moyen	Après 4 secondes	Toutes les 30 secondes vert	Prévoir l'échange des piles
Lumière rouge vacillante	très faible	sans signalisation acoustique	Toutes les 30 secondes rouge	Changer les piles

La DEL clignote en vert toutes les 30 secondes lorsque la surveillance est activée.
Avec les fenêtres fermées, le cylindre n'est pas pressé ou que la batterie est très faible, la fonction d'alarme n'est pas activée.
La DEL clignote alors en rouge toutes les 30 secondes.

Mémoire d'alarme:
Lors de l'ouverture de la fenêtre:
- si 5 signaux sonores consécutifs retentissent
- et si la DEL clignote en rouge / vert en alternance pendant 5 secondes
  → le mode d'alarme a été activé auparavant.

Cela indique une possible tentative de cambriolage. Vérifier s'il y a des traces d'effraction sur les cadres et les battants des fenêtres. Le cas échéant, contacter la police / l'assurance.

Échange des piles: Recommandation:
N'utilisez que des piles de marque de bonne qualité. Pour échanger les piles, mettre le FG300A A en position horizontale et le démonter, insérer les nouvelles piles en respectant la polarité et remonter la poignée.

Raccordement du détecteur de bris de verre:
Il est possible de raccorder un détecteur de bris de verre passif GMB7300W ou GMB7300B par le biais d'un fil métallique sur la borne à vis de l'unité électronique. Pour cela, retirer le pont. Le déclenchement du signal sonore du FG300A s'effectue alors en cas de détection de bris de verre. Pour pouvoir passer le câble, le boîtier doit être ouvert à l'endroit pré-perforé sur le côté inférieur. Installation du détecteur de bris de verre : voir informations correspondantes.

VII. Caractéristiques techniques
Alimentation: 2 x 1,5 V
Type de piles: pile alcaline AAA
Durée des piles: jusqu'à 2 ans
Classe environnementale: II
Plage de température: -10°C à +55°C

Sous réserve de modifications techniques. Nous déclinons toute responsabilité pour les éventuelles erreurs et fautes d'impression.

Oversteek sponning (zie afb. 4)	Basissen (zie afb. 1)	Magneethouder	Schroef
0 - 7 mm	geen basis	Ja	Schroeven 2,9 x 16 mm (8)
8 - 12 mm	1 basis 7 mm (afb.1 (5))	Ja	Schroeven 2,9 x 16 mm (8)
13 - 16 mm	1 basis 14 mm (6)	Ja	Schroeven 2,9 x 32 mm (8)
17 - 30 mm	per 1 basis 7 mm en 14 mm (5 + 6)	Ja	Schroeven 2,9 x 32 mm (8)

Montagepositie van de magneethouder bij DIN-rechts bepalen
1. Sluit het venster, druk de drukcilinder NIET in resp. ontgrendel met sleutel.
2. Plaats de onderkanten van de magneethouder (7) met gepaste basissen ongeveer op de hoogte van de onderkant van de behuizing van de handgreep (afb. 4) en houd zo vast (magneethouder nog niet aandrukken), zijdelingse afstand van de magneethouder tot de venstervleugel: max. 3 mm
3. Druk de drukcilinder in: bij een correcte magneetpositie brandt de led groen en er klinkt een bevestigingstoon.

Controleer het volgende indien de led bij de plaatsing van de magneet niet groen brandt:
- Draai de magneet 180° om de lengteas: door de poling kan de magneetsterkte eventueel verbeterd worden (zie afb. 1 (7a))
- Voldoende basissen?
  Controleer de sponningdikte volgens de aanbeveling voor de basissen
- Is de afstand tot de venstervleugel te groot?
  Max. 3 mm zijdelingse afstand
- DIN-links of DIN-rechts correct?
  DIN-richting op het venster controleren:
- scharnieren rechts, handgreep links: DIN-rechts
- scharnieren links, handgreep rechts: DIN-links

4. Markeer de juiste positie van de magneethouder en monteer de bevestiging voor de magneethouder (4) en de gepaste basissen (5 / 6).
5. Druk de magneethouder (7) erop.

Bij montage aan vensters met DIN-links: de montage gebeurt analoog, maar de magneet bevindt zich rechts van de handgreep.

VI. Bediening, vervanging van batterijen en aansluiting glasbreukmelder

Bediening
De FG300A wordt bediend als een klassieke afsluitbare vensstergreep.

Scherp stellen:
- Sluit het venster, druk de drukcilinder in en haal de sleutel eraf.
- Daarna klinkt een korte signaaltoon.
- Bij handelingen aan de greep klinkt max. 3 minuten een alarmsignaal.
- Door de drukcilinder met de sleutel te ontgrendelen, wordt het alarm gedeactiveerd.

Optische indicaties van de led
Drukcilinder ingedrukt en venster gesloten:

Led	Batterijstatus	Toon bij scherp stellen	Led knippert	Maatregel
Brandt groen	ok	Na 2 sec	0m de 30 sec groen	_____
Knippert oranje	Medium	Na 4 sec	0m de 30 sec groen	Bijna batterij vervangen
Rood knipperend	zeer zwak	geen geluid	0m de 30 sec rood	Batterij vervangen

Wanneer de bewaking actief is, knippert de led om de 30 seconden groen.

Wanneer bij een gesloten venster de drukcilinder niet is ingedrukt of de batterij is zeer zwak, wordt er niet scherp gesteld. De led knippert dan om de 30 seconden rood.

Alarm opslaan
Bij het openen van het venster:
- wanneer 5 signaaltonen na elkaar klinken
- en wanneer 5 seconden de led afwisselend rood/groen knippert → dan werd in het verleden de alarmmodus geactiveerd.

Dat is een aanwijzing voor een mogelijke poging tot inbraak. Controleer de vensterkozijnen en vleugels op sporen van inbraak, neem indien nodig contact op met de politie/verzekering.

Batterij vervangen Aanbeveling:
Gebruik hoogwaardige merkbatterijen. Om de batterij te vervangen, plaatst u de FG300A horizontaal en demonteert u deze, plaatst de nieuwe batterijen volgens de juiste pool en monteert de handgreep opnieuw.

Aansluiting glasbreukmelder
Optioneel kan een passieve glasbreukmelder GBM7300W of GBM7300B met een kabel aan de schroefklem van de elektrische eenheid worden aangesloten. Verwijder daartoe de bruggen. De FG300A geeft in dat geval een akoestisch signaal wanneer glasbreuk wordt vastgesteld. Om de kabel te plaatsen, moet de behuizing onderaan op de vooraf geperforeerde plek geopend worden.
Installatie glasbreukmelder: zie desbetreffende informatie over het toestel.

VII. Technische gegevens
Spanningsvoorziening: 2 x 1,5 V
Type batterij: AAA-alkalinebatterij
Levensduur batterijen: tot 2 jaar
Milieuklasse: II
Temperatuurbereik: -10 °C tot +55 °C

Technische wijzigingen voorbehouden. Er is geen aansprakelijkheid voor vergissingen of drukfouten.

Scarto del telaio (vedi fig. 4)	Basi (vedi fig. 1)	Fissaggio del supporto magnetico (vedi fig. 1, pezzo 4)	Vite
0 - 7 mm	nessuna base	sì	vite 2,9 x 16mm (8)
8 - 12 mm	1 base 7 mm (fig.1 (5))	sì	vite 2,9 x 16 mm (8)
13 - 16 mm	1 base 14 mm (6)	sì	vite 2,9 x 32 mm (8)
17 - 30 mm	1 base 7 mm e 1 base 14 mm (5 + 6)	sì	vite 2,9 x 32 mm (8)

Posizione di montaggio del supporto magnetico con DIN con cerniera a destra:
1. Chiudere la finestra, NON premere il cilindro di pressione e sbloccarlo con l'apposita chiave.
2. Posizionare il bordo inferiore supporto magnetico (7) con basi corrispondenti circa all'altezza del bordo inferiore del corpo della maniglia (fig. 4) e tenerlo fermo (non premere il supporto magnetico), distanza laterale del supporto magnetico dall'anta della finestra: max. 3mm
3. Premere il cilindro di pressione: il LED si illumina di verde se la posizione del magnete è corretta e segue un suono di conferma

Nel caso in cui il LED non si illumini di verde dopo il posizionamento del magnete, procedere come indicato di seguito:
- ruotare il magnete di 180° sull'asse longitudinale, la polarizzazione può in taluni casi influire positivamente sulla forza del magnete (vedi fig. 1 (7a))
- Verificare che il numero delle basi sia sufficiente.
  Controllare lo spessore del telaio in conformità con le basi consigliate
- Verificare che la distanza dall'anta della finestra non sia eccessiva.
  La distanza laterale non deve superare i 3 mm
- Controllare DIN sinistra/destra.
  Verificare la direzione DIN della finestra:
- cerniera a destra, maniglia a sinistra: DIN destra
- cerniera a sinistra, maniglia a destra: DIN sinistra

4. Segnare la posizione corretta del supporto del magnete e montare il relativo fissaggio (4) e le basi corrispondenti (5 / 6)
5. Premere il supporto magnetico (7)

Per il montaggio su finestre DIN sinistra: montaggio analogo, ma con magnete a destra della maniglia

VI. Utilizzo, cambio batterie e collegamento del rilevatore di rottura vetri:

Modalità di impiego:
FG300A viene utilizzato su una maniglia finestra con chiusura classica.

Inserimento:
- Chiudere la finestra e premere il cilindro di pressione, togliere la chiave.
- Segue un breve suono di allarme
- In caso di tentativo di effrazione l'allarme suona al massimo per 3 minuti
- Attraverso lo sblocco del cilindro di pressione con la chiave si disattiva l'allarme

Segnalazione ottica del LED:
Cilindro di pressione premuto e finestra chiusa:

LED	Stato batterie	Suono di inserimento	Il LED lampeggia	Soluzione
verde luminoso	ok	dopo 2 sec	ogni 30 secondi verde	_____
arancione debole	medio	dopo 4 sec	ogni 30 secondi verde	Predisporre la sostituzione delle batterie
sfarfallio rosso	molto debole	alcun suono	ogni 30 secondi rosso	Cambiare le batterie tempestivamente

Se la funzione di controllo è attivata, il LED verde si illumina ogni 30 secondi

Se con la finestra chiusa il cilindro di pressione non è premuto o la batteria è molto debole, non ha luogo alcun inserimento. Il LED si illumina di rosso ogni 30 secondi.

Funzione di memoria allarme:
All'apertura della finestra:
- se si sentono 5 toni di segnalazione in sequenza
- e se per 5 secondi lampeggia alternativamente il LED rosso/verde
  → in passato è stata attivata la modalità di allarme.

Ciò può indicare un tentativo di effrazione. Telaio della finestra e anta devono essere controllati per verificare la presenza di tracce di effrazione. Se necessario, contattare la polizia / l'Assicurazione.

Cambio batterie: Raccomandazione:
Utilizzare batterie di marca e di qualità. Per cambiare le batterie, mettere FG300A orizzontale e smontarlo, introdurre le nuove batterie con la giusta polarità e rimontare la maniglia.

Collegamento rilevatore di rottura vetri:
Come optional, si può collegare un rilevatore di rottura vetri passivo GBM7300W o GBM7300B tramite filo al morsetto a vite della centralina elettronica. Rimuovere i ponti. Lo scatto del segnale acustico di FG300A ha luogo in caso di rilevamento di rottura vetri. Per il passaggio dei cavi, la parte inferiore del corpo deve essere aperta nei punti pre-forati. Installazione del rilevatore di rottura vetri: vedi informazioni corrispondenti sull'apparecchio.

VII. Specifiche tecniche
Alimentazione di tensione: 2 x 1,5 V
Tipo di batterie: batteria AAA alcalina
Vita utile batterie: fino a 2 anni
Classe ambientale: II
Campo di temperatura: da –10°C a +55°C

Ci riserviamo eventuali modifiche tecniche. Non ci assumiamo alcuna responsabilità per inesattezze ed errori di stampa.

390353 © ABUS 06/2012